COOKTOP ELÉTRICO

KDF90

ÍNDICE

SEGURANÇA DO COOKTOP ELÉTRICO..... 04

INSTRUÇÕES DE INSTALAÇÃO..... 06
Ferramentas e Peças..... 06
Requisitos do Local..... 07
Requisitos Elétricos..... 08
Instalação do Cooktop..... 09
Conexões Elétricas..... 11
Fixar o Cooktop no Balcão..... 11
Finalizar a Instalação..... 12

DIMENSÕES DE NICHO PARA FORNOS EMBUTIDOS SOB O COOKTOP..... 12
Combinação de Forno Embutido e Cooktop Elétrico..... 13

FUNÇÕES DO CONTROLE ELETRÔNICO TOUCH CONTROL... 14

CONTROLES ELETRÔNICOS TOUCH CONTROL..... 15
Zona Tripla de Cocção..... 16
Elemento com Ligação em Ponte..... 17
Control Lock (Trava do Painel de Controle)..... 17
Função Melt & Hold (Derreter e Manter) - Modelos com Controle Eletrônico..... 18
Função Keep Warm (Manter Aquecido)..... 18

USO DO COOKTOP ELÉTRICO..... 19
Preparação de Alimentos para Conserva..... 19
Utensílios de Cozinha..... 19

MANUTENÇÃO DO COOKTOP ELÉTRICO..... 20
Limpeza Geral..... 20
Mesa Vitrocerâmica..... 20

SOLUÇÃO DE PROBLEMAS..... 21

QUESTÕES AMBIENTAIS..... 22

ASSISTÊNCIA TÉCNICA OU DE MANUTENÇÃO..... 22

TERMO DE GARANTIA..... 23

DADOS TÉCNICOS..... 24

SEGURANÇA DO COOKTOP ELÉTRICO

A não observação dessas instruções poderá causar risco de morte ou ferimentos graves.

INFORMAÇÕES IMPORTANTES

A sua segurança e a de terceiros é muito importante.

Este manual e o seu produto têm muitas mensagens importantes de segurança.
Sempre leia e siga as mensagens de segurança.

Este é o símbolo de alerta de segurança.
Este símbolo alerta sobre situações que podem trazer risco a sua vida, ferimentos a você ou a terceiros.
Todas as mensagens de segurança virão após o símbolo de alerta de segurança e a palavra "PERIGO" ou "ADVERTÊNCIA". Estas palavras significam:

⚠ PERIGO — **Existe risco de você perder a vida ou de ocorrerem danos graves se as instruções não forem seguidas imediatamente.**

⚠ ADVERTÊNCIA — **Existe risco de você perder a vida ou de ocorrerem danos graves se as instruções não forem seguidas.**

Todas as mensagens de segurança mencionam qual é o risco em potencial, como reduzir a chance de se ferir e o que pode acontecer se as instruções não forem seguidas.

1. ITENS DE SEGURANÇA

ATENÇÃO: Se a superfície estiver quebrada, desligue o aparelho para evitar a possibilidade de choque elétrico.

- A instalação deste produto exige um correto dimensionamento da rede elétrica. Instale o produto de acordo com as especificações descritas no manual de instruções.
  Não seguir estas instruções pode causar incêndio ou possíveis danos à integridade física das pessoas.
- Desligue o disjuntor ou retire o plugue da tomada antes de efetuar qualquer manutenção no produto.
  Recoloque todos os componentes antes de ligar o produto.
  Não remova o fio de aterramento.
  Ligue o fio de aterramento a um terra efetivo.
  Não use adaptadores ou Ts.
  Não use extensões.
  Não seguir estas instruções pode trazer risco de vida, incêndio ou choque elétrico.
- Use duas ou mais pessoas para mover e instalar o seu produto.
  Não seguir esta instrução pode trazer danos à sua coluna ou ferimentos.

2. DICAS IMPORTANTES

- A instalação do seu Cooktop deve ser feita por um técnico treinado e certificado pela KitchenAid. Esta primeira instalação é gratuita.
- Este eletrodoméstico não deve ser usado por pessoas (incluindo crianças) com reduzida capacidade física, sensorial ou mental ou falta de experiência e conhecimento, a não ser com supervisão ou instruções sobre o uso feitas por pessoa responsável por sua segurança.

- Mantenha crianças longe do Cooktop enquanto estiver em uso ou logo após o uso enquanto o vidro ainda não tiver esfriado.
- Este produto somente deve ser consertado ou ajustado pelo Serviço Autorizado KitchenAid.
- Certifique-se que os cabos elétricos de outros eletrodomésticos não entrem em contato com as partes quentes do Cooktop.
- Não ligue uma zona de cocção quando não houver nenhuma panela posicionada sobre a mesma.
- Não utilize equipamentos de limpeza a vapor.
- Objetos de metal como facas, garfos, colheres ou tampas não devem ser colocados sobre a superfície de cocção, pois podem aquecer.

  Para evitar danos permanentes à superfície vitrocerâmica, não use:

  - panelas com fundo que não sejam perfeitamente plano.
  - panelas de metal com fundo esmaltado.
- Utilize panelas de diâmetro adequado à zona de cocção que estiver sendo utilizada.
- Após o uso, desligue o Cooktop.
- Não use o Cooktop como uma superfície de trabalho ou suporte a outras atividades que não sejam cozinhar.
- Não deixe o produto em uso sem supervisão quando estiver fazendo frituras - risco de fogo.
- Não coloque alimentos envoltos em papel alumínio, potes de plástico ou pano sobre as áreas de cocção.
- Não arraste panelas pela superfície vitrocerâmica - possibilidade de riscar o vidro.
- Evite derramar açúcar ou outras substâncias na superfície mas se isto acontecer, limpe a superfície imediatamente, pois o açúcar pode grudar na superfície de vidro dificultando a limpeza.
- Nunca aqueça uma lata com alimento dentro.
- Este produto foi projetado somente para ser utilizado para fins de cozimento de alimentos.
- Qualquer outro uso deste produto é considerado impróprio e potencialmente perigoso.
- Se houver necessidade de troca do cabo de alimentação, devido a qualquer tipo de dano ou falha, entre em contato com o Serviço Autorizado KitchenAid - para realizar a troca do cabo. Por motivo de segurança dos usuários do cooktop, somente o Serviço Autorizado KitchenAid está autorizado a realizar este tipo de troca.
- **ATENÇÃO:** Não coloque objetos que possam ser alcançados pelas crianças nos gabinetes sobre o cooktop.
- Instalação adequada - certifique-se que o cooktop seja instalado corretamente por um técnico treinado e certificado pela KitchenAid.
- Nunca use o cooktop para aquecer o ambiente.
- Nunca deixe as crianças desassistidas ou desacompanhadas nos locais em que os cooktops estão sendo utilizados. Não deixe as crianças sentarem ou ficarem próximas de qualquer parte do cooktop.
- Use vestimentas adequadas - roupas folgadas ou soltas demais não devem ser usadas ao manipular o cooktop.
- Manutenção - não faça qualquer reparo ou substitua qualquer peça do cooktop exceto quando especificamente recomendado no manual. A manutenção deve ser realizada pelo Serviço Autorizado KitchenAid.
- Não armazene materiais inflamáveis próximos ao cooktop.
- Não use água ao apagar gordura em chamas. Em caso de incêndio, cubra as chamas ou use um extintor químico ou de pó seco.
- Use apenas aparadores de panela secos. Aparadores úmidos em superfícies quentes podem resultar em queimaduras pelo vapor. Não deixe os aparadores próximos aos elementos aquecidos. Não use toalhas ou outro tipo de pano.

- NÃO TOQUE AS ZONAS DE COCÇÃO OU ÁREAS PRÓXIMAS ÀS ZONAS DE COCÇÃO - As zonas de cocção podem estar aquecidas mesmo se estiverem escurecidas. As áreas próximas às zonas de cocção podem ser quentes o bastante para causar queimaduras. Durante e após o uso, não toque ou deixe panos ou outros materiais inflamáveis em contato com as zonas de cocção ou áreas próximas às zonas até que se esfriem. As áreas incluem o cooktop e a superfície próxima ao cooktop.
- Use panelas de tamanho apropriado. O Cooktop é equipado com zonas de cocção de tamanhos diferentes. Escolha utensílios com base larga o suficiente para cobrir o elemento de aquecimento da unidade. O uso de utensílios muito pequenos exporá uma parte do elemento de aquecimento em contato direto com a roupa e poderá resultar em chamas. O posicionamento correto do utensílio com o queimador também aumentará a eficiência.
- Nunca deixe as zonas de cocção desassistidas em alta temperatura - o excesso de aquecimento poderá resultar em fumaça ou fogo causado pela gordura.
- Utensílios vitrificados - somente alguns tipos de utensílios de vidro, vidro/cerâmica, argila ou outros materiais vitrificados são adequados para uso com o Cooktop devido a mudanças extremas de temperatura.
- Os cabos dos utensílios devem estar virados para dentro e não devem ultrapassar as unidades de superfície adjacentes. Para reduzir o risco de queimaduras, queima de materiais inflamáveis e derramamentos devido ao contato acidental com o utensílio, o cabo do utensílio deve ser posicionado de modo que não ultrapasse as unidades de superfície adjacentes.
- Não cozinhe se o Cooktop estiver danificado. Se o Cooktop estiver danificado, as soluções de limpeza e derramamentos podem penetrar no Cooktop e criar um risco de choque elétrico. Entre em contato com o Serviço Autorizado KitchenAind.
- Limpe o Cooktop com cuidado. Tenha cuidado ao limpar, com esponja ou pano úmido, derramamentos em uma área aquecida, para evitar queimaduras. Alguns limpadores podem produzir fumaças tóxicas quando aplicados à superfície quente.

IMPORTANTE: Mantenha este manual para referência futura.

INSTRUÇÕES DE INSTALAÇÃO

FERRAMENTAS E PEÇAS

Reúna as ferramentas e peças necessárias antes de iniciar a instalação. Leia e siga as instruções fornecidas com as ferramentas listadas a seguir.

Ferramentas necessárias:
- Trena
- Chave de fenda
- Nível

Partes fornecidas:
- Braçadeiras (2)
- Parafusos de fixação de 6,4 cm (2)
- Fita de vedação

A instalação elétrica da residência deve atender aos requisitos das Normas Brasileiras e estar preparada para a demanda deste produto. Veja a seção “Requisitos Elétricos”.

É recomendado que todas as conexões elétricas sejam feitas por um instalador técnico qualificado.

REQUISITOS DO LOCAL

Certifique-se de obter todo o material necessário para a instalação. É responsabilidade do instalador obedecer às distâncias de instalação especificadas neste manual de instruções.

IMPORTANTE: Observe todas as normas aplicáveis.

- Para eliminar o risco de queimaduras ou incêndios na superfície aquecida do produto, deve-se evitar a instalação de gabinetes ou armários sobre o mesmo. Se houver um gabinete ou armário instalado acima do Cooktop, o risco pode ser reduzido instalando-se uma coifa que se projete no mínimo 13 cm para a frente dos gabinetes/armários.
- **A instalação conjunta do Cooktop com um forno somente deve ser realizada entre produtos da marca KitchenAid.** Caso seja realizada uma instalação conjunta com um forno, consulte as instruções de instalação do forno de embutir para obter as dimensões do nicho/gabinete.
- Ao instalar um cooktop sobre um forno de embutir, não deve ser realizada a fixação com braçadeiras e também não deve ser utilizada nenhuma forma de vedação adicional, além do recomendado neste manual. Isso facilitará a remoção cooktop em caso de manutenção.
- Use as dimensões de corte do nicho (abertura) fornecidas nestas instruções de instalação. As dimensões fornecidas são as dimensões mínimas necessárias.
- O ponto de instalação deve prever aterramento. Consulte a seção “Requisitos Elétricos”.

Dimensões do produto

Cooktop vitrocerâmico

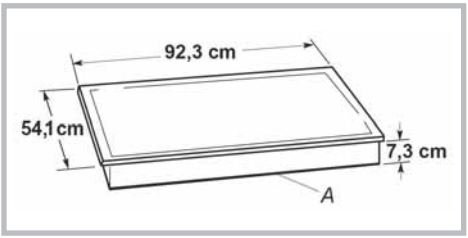

A - Etiqueta de Identificação / Número de Série

Dimensões do Nicho

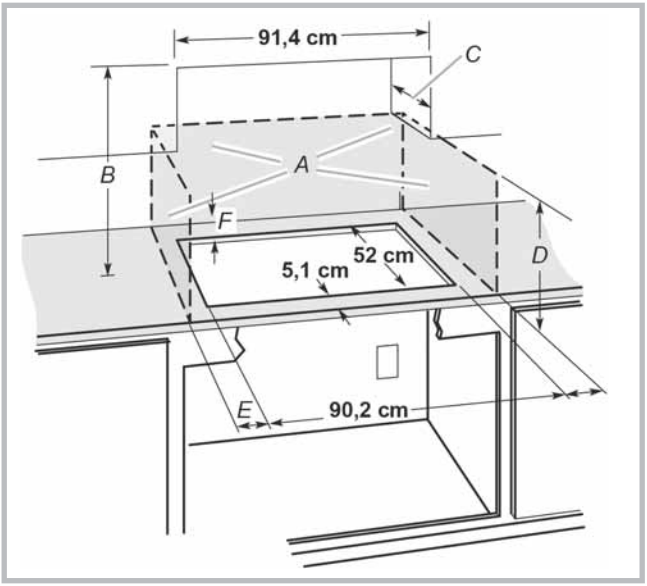

A - Área utilizável acima do Cooktop (representada pela caixa pontilhada acima).
B - Vão Altura mínima de 76 cm entre a parte superior do Cooktop e a base do gabinete.
C - Profundidade recomendada do gabinete superior: 35 cm.
D - Altura mínima de 46 cm entre o Cooktop e o gabinete superior, respeitando a largura do Cooktop.
E - Distância mínima de 2,5 cm a partir da borda do corte do nicho/gabinete, nos lados esquerdo e direito.
F - Distância mínima de 2,5 cm entre a parede traseira e o Cooktop.

⚠ ADVERTÊNCIA

Risco de Choque Elétrico

Desligue o disjuntor ou retire o plugue da tomada antes de efetuar qualquer manutenção no produto.

Recoloque todos os componentes antes de ligar o produto.

Não remova o fio de aterramento.

Ligue o fio de aterramento a um terra efetivo.

Não use adaptadores ou Ts.

Não use extensões.

Não seguir estas instruções pode trazer risco de vida, incêndio ou choque elétrico.

NOTAS: Após realizar o corte do nicho/gabinete (balcão), a área abaixo do Cooktop deve estar livre, ou seja, não devem existir paredes no armário, abaixo do cooktop.

Se o armário tiver uma gaveta, será necessário manter um vão de 10 cm do tampo (bancada) até a parte superior da gaveta (ou qualquer outra obstrução).

Caso uma coifa seja instalada acima do Cooktop, siga as instruções de instalação da coifa com relação às dimensões necessárias.

REQUISITOS ELÉTRICOS

⚠ ADVERTÊNCIA

Risco de Incêndio

A instalação deste produto exige um correto dimensionamento da rede elétrica. Instale o produto de acordo com as especificações descritas no manual de instruções.

Não seguir estas instruções pode causar incêndio ou possíveis danos à integridade física das pessoas.

Não é recomendável aterrar o produto em tubulação de água ou de gás.
É imprescindível que um técnico especializado em instalações elétricas residenciais avalie as condições de aterramento e o correto dimensionamento da rede elétrica onde o produto será instalado.

Certifique-se de que a conexão elétrica e a bitola da fiação são os adequados e estão de acordo com as Normas Brasileiras.

IMPORTANTE: Este produto tem uma potência nominal de **7040 W**. O ponto de instalação deve apresentar 2 fases de 127V (127V fase-neutro, 220V fase-fase). Devem estar disponíveis no ponto de instalação 4 fios: Fase 1, Fase 2, Neutro e Terra.

- Antes de solicitar a instalação do produto por um técnico treinado e certificado pela KitchenAid, é necessário que os seguintes requisitos estejam atendidos:
  - Preparação de um circuito (fiação e disjuntores) exclusivo para o produto. Recomenda-se utilizar disjuntor bifásico 40 amperes. Do quadro de distribuição até o ponto de instalação, utilize condutores de bitolas apropriadas.

A adequação dos condutores deve ser realizada por técnico especializado em instalações elétricas residenciais e deve seguir os requisitos da norma brasileira NBR 5410.

- É obrigatória a disponibilização de aterramento (aterramento conforme norma NBR 5410 - Seção Aterramento).
- Além de um circuito exclusivo, é necessário que junto ao ponto de instalação, seja instalada uma caixa de disjuntores com um disjuntor bifásico Diferencial Residual (DR) de 40 amperes. Esta caixa de disjuntores deve estar em local acessível (após a instalação) e próxima ao aparelho. Todos os componentes utilizados na instalação devem ser aprovados pelo Inmetro.

⚠ ADVERTÊNCIA

Risco de Lesões por Excesso de Peso

Use duas ou mais pessoas para mover e instalar o seu produto.

Não seguir esta instrução pode trazer danos à sua coluna ou ferimentos.

1. Escolha o local de instalação do cooktop.
2. Remova o papel de proteção da fita adesiva (fornecida com o produto) e cole-a na região inferior do vidro conforme a figura abaixo. A fita deverá ficar uniformemente distribuída ao longo da borda do vidro.

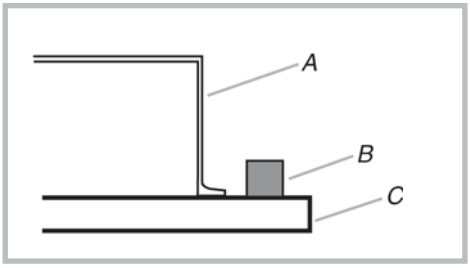

A - Base do cooktop B - Fita adesiva C - Vidro

NOTA: A fita adesiva protege o vidro na parte inferior do cooktop contra arranhões e ajuda a nivelar o cooktop em superfícies irregulares, compensando pequenas irregularidades na superfície da bancada.

INSTALAÇÃO DO COOKTOP

Modo 1: Cooktop sobre forno embutido

IMPORTANTE: Os suportes de fixação não devem ser utilizados.

1. Posicione o cooktop com a superfície de vidro para cima.
2. Insira o cooktop no nicho.

NOTA: Certifique-se de que a borda frontal do cooktop esteja paralela à borda frontal do balcão. Caso um ajuste seja necessário, levante todo o cooktop do nicho para evitar danos ao balcão.

Modo 2: Cooktop sobre gabinetes

1. Verifique se a construção do gabinete fornece espaço suficiente para a instalação de suportes na base do cooktop. Este é o local de instalação recomendado. Os suportes podem ser instalados na parte frontal e traseira da base do cooktop, se necessário.

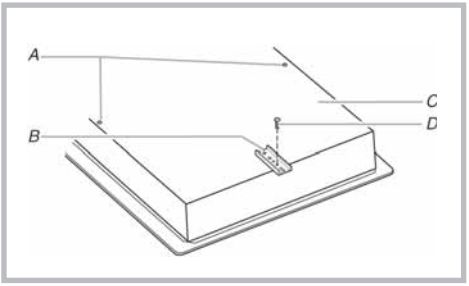

A - Orifícios dos parafusos de fixação opcionais na parte frontal e traseira
B - Suporte de fixação (posição recomendada)
C - Base do Cooktop (fundo)
D - Parafuso de fixação

2. Os suportes podem ser instalados antes ou depois do posicionamento do cooktop no local apropriado. Complete as etapas a seguir de acordo com a opção selecionada.

Instalação das braçadeiras antes de posicionar o cooktop no nicho/gabinete

1. Remova os parafusos na base do cooktop.
2. Escolha os orifícios de montagem dos suportes que permitirão um espaço suficiente no cooktop para a instalação de parafusos de fixação de 6,4 cm (2½") . Consulte "Anexar o Cooktop ao Balcão" para obter uma ilustração da instalação do parafuso de fixação.

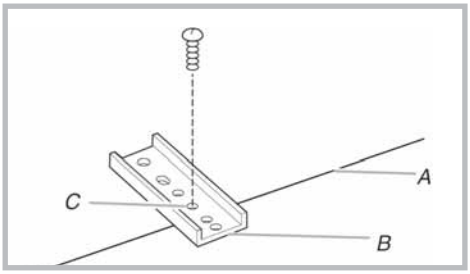

A - Borda da base do cooktop
B - Suporte de fixação
C - Posição recomendada para o parafuso de fixação

3. Fixe os suportes à base do Cooktop com os parafusos de fixação nos orifícios de montagem do suporte selecionados na etapa 2.
4. Gire os suportes de modo que não se estendam além do limite da base do Cooktop.
5. Aperte os parafusos com força suficiente para manter os suportes na posição quando o Cooktop é posicionado no nicho.
6. Vire o Cooktop, com a superfície de vidro para cima e insira-o no local apropriado.
   NOTA: Certifique-se de que a borda frontal do cooktop esteja paralela à borda frontal do balcão. Caso um ajuste seja necessário, levante todo o Cooktop do nicho para evitar danos ao balcão.
7. Solte os parafusos e gire os suportes de modo que fiquem perpendiculares à borda da base do Cooktop e estendam-se além de sua borda. Aperte os parafusos com segurança.

Instalação das braçadeiras após posicionar o cooktop no nicho/gabinete

1. Insira o Cooktop no nicho.

   NOTA: Certifique-se de que a borda frontal do Cooktop esteja paralela à borda frontal do balcão. Caso um ajuste seja necessário, levante todo o Cooktop do nicho para evitar danos ao balcão.
2. Remova os parafusos de fixação dos suportes.
3. Escolha os orifícios de montagem dos suportes que permitirão um espaço suficiente no Cooktop para a instalação de parafusos de fixação de 6,4 cm (2½").

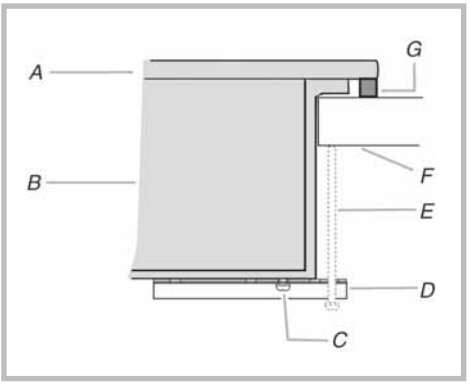

A - Vidro do Cooktop
B - Base do Cooktop
C - Parafuso de fixação
D - Suportes de fixação (estendendo-se além da borda do Cooktop o suficiente para permitir a instalação dos parafusos de fixação)
E - Parafuso de fixação de 6,4 cm (2½") - a ser instalado de acordo com a seção "Anexar Cooktop ao Balcão"
F - Balcão
G - Fita adesiva de vedação

4. Fixe os suportes à base do Cooktop com os parafusos de fixação nos orifícios de montagem do suporte selecionados na etapa 3. Aperte os parafusos.

CONEXÕES ELÉTRICAS

⚠ ADVERTÊNCIA

Risco de Incêndio

A instalação deste produto exige um correto dimensionamento da rede elétrica. Instale o produto de acordo com as especificações descritas no manual de instruções.

Não seguir estas instruções pode causar incêndio ou possíveis danos à integridade física das pessoas.

⚠ ADVERTÊNCIA

Risco de Choque Elétrico

Desligue o disjuntor ou retire o plugue da tomada antes de efetuar qualquer manutenção no produto.

Recoloque todos os componentes antes de ligar o produto.

Não remova o fio de aterramento.

Ligue o fio de aterramento a um terra efetivo.

Não use adaptadores ou Ts.

Não use extensões.

Não seguir estas instruções pode trazer risco de vida, incêndio ou choque elétrico.

Este Cooktop é fabricado com um fio terra verde ou fio de cobre nu conectado à estrutura do produto. Conecte o cabo do cooktop à rede elétrica de acordo com as recomendações a seguir.

NOTA: Antes de solicitar a visita do técnico treinado e certificado pela KitchenAid, certifique-se de que as orientações das Dimensões do Nicho/Gabinete e Requisitos para a Instalação Elétrica sejam atendidas. A instalação só será realizada caso estas condições sejam atendidas. No caso de mudança de endereço ou necessidade de instalação do Cooktop em outro local, recomendamos que seja consultado o Serviço Autorizado KitchenAid.

A instalação deste produto deve prever meio de desligamento da alimentação com separação de contatos de pelo menos 3 mm em todos os pólos e este meio de desligamento deve ser incorporado à fiação fixa.

O móvel deve prever a passagem do cordão de força de forma a evitar que o cordão esteja próximo a partes quentes ou que entre em contato com partes quentes de outros aparelhos. O cordão de força também não deve estar em contato com superfícies cortantes ou pontiagudas.

A conexão deve ser realizada conforme informado na tabela abaixo:

Condutor no produto	Condutor na rede
Vermelho	Fase 1
Preto	Fase 2
Branco	Neutro (azul-claro)
Verde	Terra (verde)

FIXAR O COOKTOP NO BALCÃO

NOTA: Esta seção será aplicável somente se os suportes forem utilizados.

1. Insira os parafusos de fixação de 6,4 cm (2½”) nos suportes.
2. Verifique se o cooktop está nivelado corretamente.
3. Aperte os parafusos no balcão com uma chave de fenda. Não aperte em demasia.

1. Verifique se todas as peças foram instaladas. Se estiver sobrando alguma peça, retorne às etapas anteriores e localize a etapa omitida.
2. Verifique se nenhuma ferramenta foi esquecida durante a instalação.
3. Descarte/recicle todo o material de embalagem (consulte a seção "Questões Ambientais").
4. Use uma solução suave de detergente e água morna para remover os resíduos causados pelo material de proteção. Seque com um pano macio. Para obter mais informações, consulte a seção "Manutenção do Cooktop Elétrico".
5. Consulte a seção "Uso do Cooktop Elétrico" neste manual.
6. Religue a energia.

NOTA: Se o cooktop não funcionar após a energia ter sido restabelecida, verifique se houve desligamento do disjuntor ou queima do fusível. Consulte a seção "Solução de Problemas" neste manual para obter mais informações.

Para chamar o serviço de assistência técnica consulte a seção "Assistência Técnica ou de Manutenção".

DIMENSÕES DE NICHO PARA FORNOS EMBUTIDOS SOB O COOKTOP

IMPORTANTE: Observe todas as normas brasileiras referentes à instalação elétrica. O cooktop deve ser aprovado para uso sobre um forno. Consulte as instruções de instalação para as dimensões do nicho necessário para o cooktop. Mantenha o nicho do cooktop centralizado sobre o forno.

Para evitar danos aos gabinetes, verifique com o fabricante ou fornecedor do gabinete se os materiais utilizados não causam o descoloramento, descolagem de laminas ou outros danos.

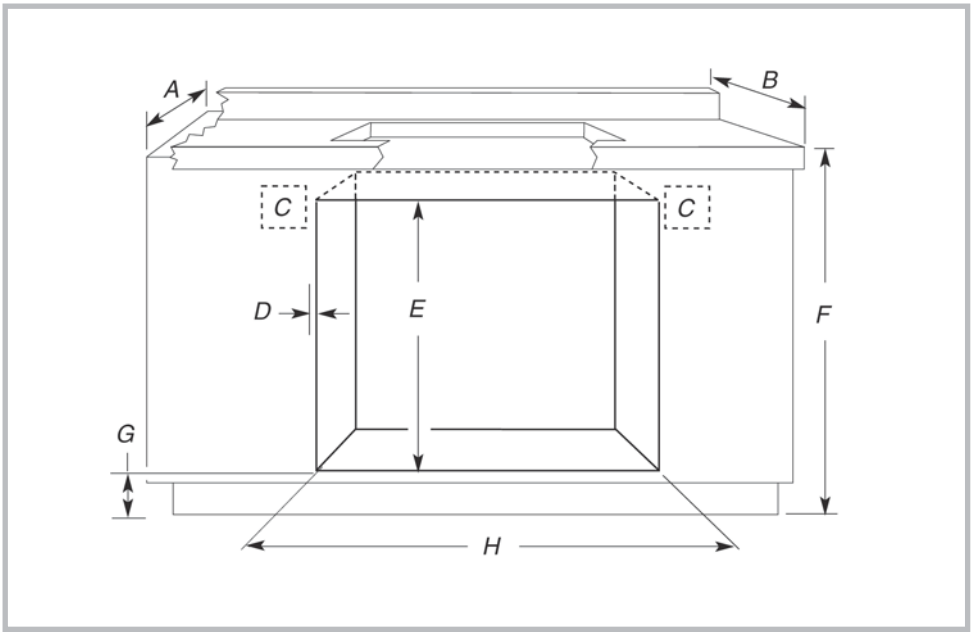

A - Largura do gabinete: 61 cm
B - Largura do balcão: 63,5 cm
C - Posição da caixa de conexão elétrica do forno e do cooktop recomendada.
D - Mantenha 1,6 cm de espaço para o encaixe de cada lado.
E - Altura mínima do corte de 70,5 cm
F - 91,4 cm da base do gabinete até o balcão
G - 11,7 cm do piso
H - Consulte a tabela de dimensões de corte.

NOTA: Para instalação sob o balcão, recomenda-se que as caixas de conexão elétrica do forno e do Cooktop estejam localizadas no gabinete adjacente direito ou esquerdo. Um diâmetro mínimo de 2,5 cm deve ser perfurado no canto superior direito ou esquerdo no painel traseiro da superfície da parede lateral para passagem do cabo até a caixa de conexão.

Esta configuração - Cooktop + forno deve ser realizada somente entre produtos da marca KitchenAid.

Dimensões do Nicho

Tamanho do Forno	Dimensão do nicho do forno
61 cm	57,2 cm
68,6 cm	64,8 cm
76,2 cm	72,4 cm
91,4 cm	87,6 cm

FUNÇÕES DO CONTROLE ELETRÔNICO TOUCH CONTROL

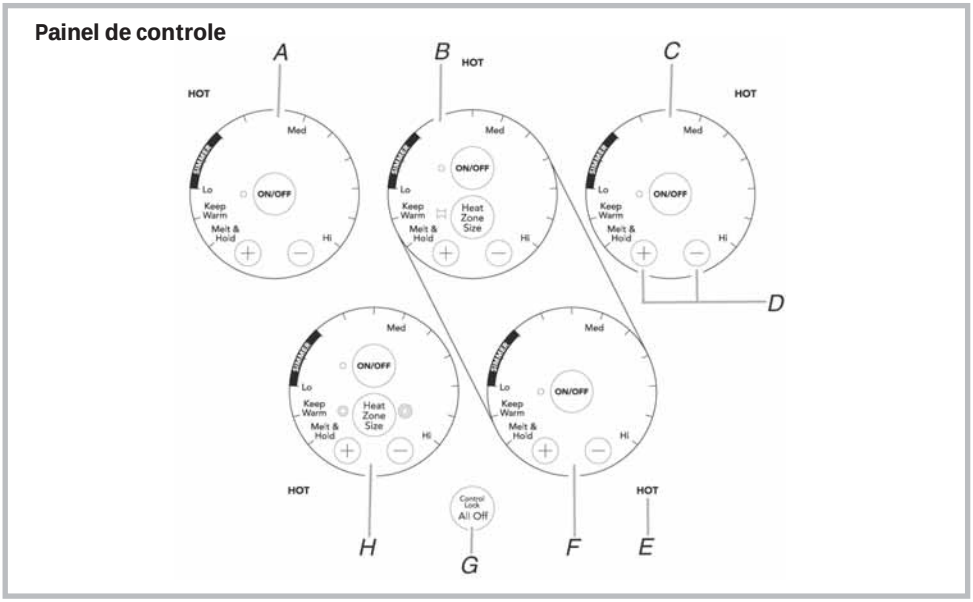

A- Controle da zona de cocção esquerda traseira.
Função: SIMMER (manter fervura), KEEP WARM (manter aquecido), MELT & HOLD (derreter e manter).
B- Controle da zona de cocção central traseira com "BRIDGE"(elemento com circuito duplo).
Função: SIMMER (manter fervura), KEEP WARM (manter aquecido), MELT & HOLD (derreter e manter).
C- Controle da zona de cocção direita traseira.
Função: SIMMER (manter fervura), KEEP WARM (manter aquecido), MELT & HOLD (derreter e manter).
D- "+/-" Controle de aumento/diminuição da temperatura.
E- Luz indicadora de superfície quente.
F- Controle da zona de cocção direita frontal.
Função: SIMMER (manter fervura), KEEP WARM (manter aquecido), MELT & HOLD (derreter e manter).
G- CONTROL LOCK (trava do painel de controle), ALL OFF (desligar todos).
H- Controle da zona de cocção esquerda frontal.
Função: SIMMER (manter fervura), KEEP WARM (manter aquecido), MELT & HOLD (derreter e manter).

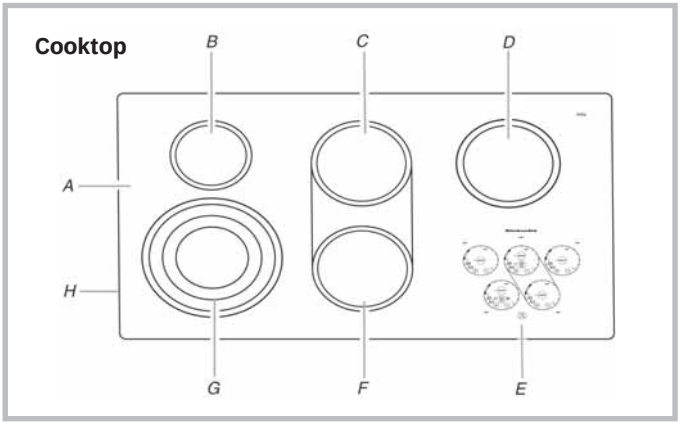

A- Cooktop vitrocerâmico
B- Zona de Cocção esquerda traseira
C- Zona de Cocção central traseira (com elemento de ligação em ponte)
D- Área de Cocção direita traseira
E- Painel de Controle
F- Zona de Cocção direita frontal
G- Zona de Cocção esquerda frontal (com zona tripla de cocção)
H- Etiqueta do modelo e número de série (localizada sob o Cooktop)

⚠ ADVERTÊNCIA

Risco de Incêndio

Desligue todos os controles depois de cozinhar.

Caso contrário, pode ocorrer acidentes graves ou incêndio.

Os controles eletrônicos TOUCH CONTROL (sensíveis ao toque) oferecem diversas opções de aquecimento para se obter os resultados desejados.

Para derreter alimentos como chocolate ou manteiga ou para fermentação de pão, a zona de aquecimento pode ser ajustada em MELT & HOLD (derreter e manter).

Para aquecer líquidos rapidamente, os controles devem ser posicionados em HI (alto) para operar na máxima potência. Pressione a tecla (-) para ajustar a opção HI (alto) imediatamente.

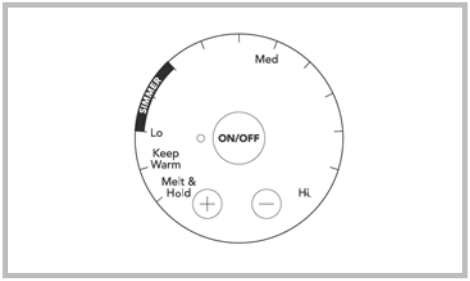

Para utilizar:

1. Pressione ON/OFF (liga/desliga) da zona de cocção desejada.
2. Pressione as teclas (+) ou (-) para aumentar ou reduzir a potência.
3. Para selecionar um nível de potência entre HI (alto) e MELT & HOLD (derreter e manter), pressione e mantenha pressionada a tecla (+) ou (-) até obter o nível desejado.
4. Após cozinhar, pressione ON/OFF (liga/desliga) para desligar as zonas de cocção individualmente ou ALL OFF (desligar todos) para desligar todas ao mesmo tempo.

Use a tabela a seguir como guia para configurar os níveis de aquecimento.

Opções	Uso Recomendado
HI (alto)	• Início do cozimento dos alimentos. • Ferver os líquidos rapidamente.
MÉDIO ALTO MED E HI (entre médio e alto)	• Manter fervura rápida. • Tostar e selar levemente os alimentos.
MED (médio)	• Manter fervura lenta. • Fritar e preparar alimentos “SAUTÉ”.
MÉDIO BAIXO Entre MED E LO (entre médio e baixo)	• Cozinhar sopas e molhos. • Cozinhar e refogar alimentos.
SIMMER (fervura branda)/ LO (baixo)	• Manter fervura branda. • Posição de aquecimento mínimo.
KEEP WARM (manter aquecido)	• Manter os alimentos preparados aquecidos.
MELT E HOLD (derreter e manter)	• Derreter chocolate ou manteiga
Zona dupla/tripla de cocção	• Preparo de alimentos para conserva. • Utensílios grandes. • Grandes quantidades de alimentos.

LEMBRE-SE: Quando em uso, todo o Cooktop pode tornar-se quente. As zonas de cocção ficarão vermelhas quando estiverem ligadas, exceto na função KEEP WARM (manter aquecido) e o controle ficará alternando entre ligado e desligado para manter o nível de aquecimento selecionado.

Luz Indicadora de Superfície Quente

As luzes indicadoras de superfície quente estão localizadas próximas a cada controle e permanecerão acesas enquanto a superfície estiver muito quente, mesmo após terem sido desligadas as zonas de cozimento.

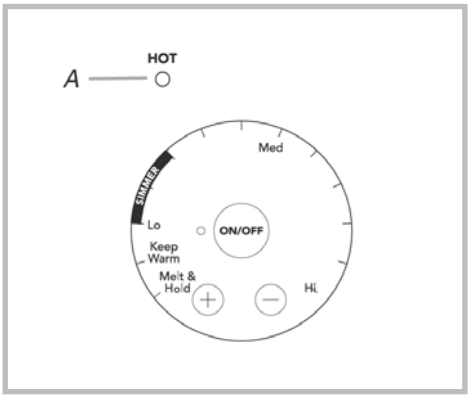

A - Luz indicadora de superfície quente

Se houver falta de energia enquanto o produto estiver em uso, as luzes indicadoras permanecerão ligadas quando a energia for reestabelecida e ficarão acesas até o completo resfriamento da superfície.

ZONA TRIPLA DE COCÇÃO

Esta zona de cocção com circuito triplo oferece flexibilidade para o uso de utensílios de diversos tamanhos.

Pode ser programado o uso dos circuitos simples, duplo ou triplo.

Os circuitos duplos ou triplos são recomendados para utensílios maiores, grandes quantidades de alimentos e preparo de alimentos para conserva.

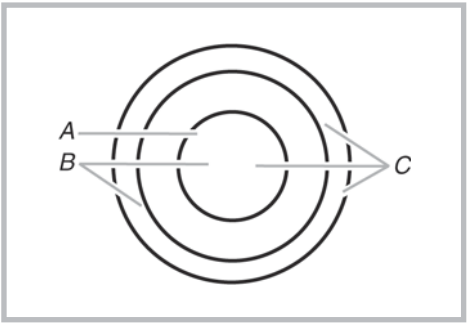

A - Circuito simples
B - Circuito duplo
C - Circuito triplo

Para utilizar:

1. Pressione ON/OFF (liga/desliga).
2. Pressione HEAT ZONE SIZE (tamanho da zona de cocção) para selecionar o tamanho da área desejada (simples, duplo ou triplo).
3. Selecione um nível de potência entre HI (alto) e MELT & HOLD (derreter e manter). Pressione as teclas (+) ou (-) para aumentar ou reduzir a potência.
4. Após cozinhar, pressione ON/OFF (liga/desliga) para desligar as zonas de cocção individualmente ou ALL OFF (desligar todos) para desligar todas ao mesmo tempo.

ELEMENTO COM LIGAÇÃO EM PONTE

O elemento com ligação em ponte proporciona maior flexibilidade nas zonas de cocção central.

Use a área em ponte para criar uma zona de cocção alongada para utensílios de grande porte.

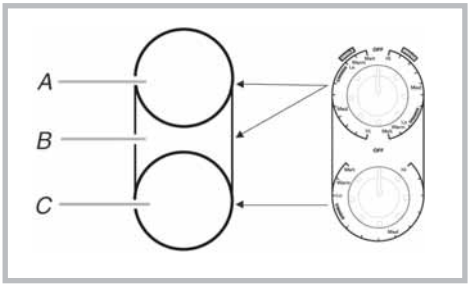

A - Zona de cocção simples central traseira
B - Área "em ponte"
C- Zona de cocção simples frontal direita

Para ligar a zona de cocção central traseira em conjunto com área em ponte (A+B):

1. Pressione ON/OFF (liga/desliga) do controle da zona de cocção central traseira.
2. Pressione HEAT ZONE SIZE (tamanho da zona de cocção) uma vez para ligar a zona de cocção central traseira + a área em ponte (A+B). Pressione duas vezes para ligar apenas a zona de cocção central traseira (A).
3. Selecione um nível de potência entre HI (alto) e MELT & HOLD (derreter e manter). Pressione as teclas (+) ou (-) para aumentar ou reduzir a potência.
4. Após cozinhar, pressione ON/OFF (liga/desliga) para desligar as zonas de cocção individualmente ou ALL OFF (desligar todos) para desligar todas ao mesmo tempo.

Para ligar a zona de cocção direita frontal (C):

1. Pressione ON/OFF (liga/desliga) do controle da zona de cocção direita frontal).
2. Selecione um nível de potência entre HI (alto) e MELT & HOLD (derreter e manter). Pressione as teclas (+) ou (-) para aumentar ou reduzir a potência.
3. Após cozinhar, pressione ON/OFF (liga/desliga) para desligar as zonas de cocção individualmente ou ALL OFF (desligar todos) para desligar todas ao mesmo tempo.

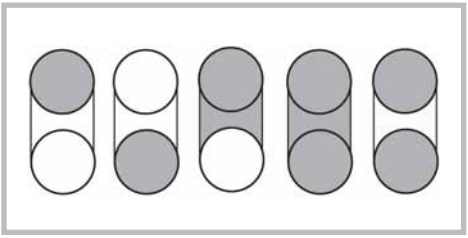

Para utilizar os elementos no Modo Simples e BRIDGE (A+B+C):

1. Ligue a zona de cocção central traseira em conjunto com área em ponte (A+B).
2. Ligue a zona de cocção direita frontal (C).
3. Após cozinhar, pressione ON/OFF (liga/desliga) para desligar as zonas de cocção individualmente ou ALL OFF (desligar todos) para desligar todas ao mesmo tempo.

CONTROL LOCK (TRAVA DO PAINEL DE CONTROLE)

A tecla CONTROL LOCK (trava do painel de controle) bloqueia o painel de controle, evitando o acionamento involuntário das zonas de cocção do cooktop.

Quando o cooktop estiver bloqueado, as zonas de cocção não poderão ser ligadas.

Para travar o cooktop: Pressione e mantenha pressionada a tecla CONTROL LOCK/ALL OFF (trava do painel de controle / desligar todos) durante cinco segundos. Após cinco segundos, a tecla torna-se vermelha, indicando que os controles do cooktop estão bloqueados.

Para desbloquear o cooktop: Pressione e mantenha pressionada a tecla CONTROL LOCK/ALL OFF (trava do painel de controle / desligar todos) durante cinco segundos.

FUNÇÃO MELT & HOLD (DERRETER E MANTER)- MODELOS COM CONTROLE ELETRÔNICO

A função MELT & HOLD (derreter e manter) está disponível em todas as zonas de cocção do cooktop e é ideal para derreter chocolate ou manteiga.

Para utilizar:

1. Pressione ON/OFF (liga/desliga) da zona de cocção desejada.
2. Pressione a tecla (+) para acessar a função MELT & HOLD (derreter e manter) imediatamente.
3. Após cozinhar, pressione ON/OFF (liga/desliga) para desligar as zonas de cocção individualmente ou ALL OFF (desligar todos) para desligar todas ao mesmo tempo.

FUNÇÃO KEEP WARM (MANTER AQUECIDO)

⚠ ADVERTÊNCIA

Risco de Intoxicação Alimentar

Não reserve os alimentos por um período superior a uma hora ou após o cozimento.

Isso poderá resultar em intoxicação alimentar ou náusea.

A função KEEP WARM pode ser usada para manter os alimentos cozidos aquecidos e pode ser usada mesmo se as outras áreas de cozimento estiverem em uso. O tempo máximo recomendado para manter a qualidade do alimento é uma hora.

Não é recomendável para requentar alimentos frios. Quando a função KEEP WARM estiver em uso, o elemento não ficará vermelho como nas áreas de cozimento, mas acenderá o elemento no painel de controle.

Use somente utensílios e chapas recomendadas para uso com o forno e cooktop e que tenham o fundo achatado para um contato direto com a superfície do cooktop. Use aparadores ou luvas antitérmicas para remover os utensílios.

Não use revestimentos plásticos para cobrir os alimentos, uma vez que podem derreter sobre a superfície do cooktop. Ao aquecer alimentos cozidos, deixe uma pequena abertura na tampa para saída do vapor.

A qualidade do alimento pode ficar comprometida caso este seja mantido aquecido por um longo período de tempo. Para melhores resultados, mantenha o alimento aquecido por um período máximo de 45 minutos.

A função KEEP WARM (manter aquecido) está disponível em todas as zonas de cocção do cooktop.

Para utilizar:

1. Pressione ON/OFF (liga/desliga) da zona de cocção desejada.
2. Pressione a tecla (+) duas vezes para acessar a função KEEP WARM (manter aquecido) imediatamente.
3. Após cozinhar, pressione ON/OFF (liga/desliga) para desligar as zonas de cocção individualmente ou ALL OFF (desligar todos) para desligar todos ao mesmo tempo.

USO DO COOKTOP ELÉTRICO

Limpe o cooktop antes e após o uso para mantê-lo livre de manchas e para proporcionar um aquecimento uniforme.

- Não coloque jarros ou latas sobre o cooktop. A queda de um objeto pesado poderá danificar a superfície do fogão.
- Para alimentos que contêm açúcar em qualquer forma, limpe quaisquer derramamentos e manchas o mais rápido possível. Deixe o cooktop esfriar um pouco. Em seguida, com luvas térmicas, remova as manchas quando a superfície estiver morna. Se o derramamento não for removido antes do cooktop esfriar, poderá aderir à superfície e causar manchas ou marcas permanentes.
- Não arraste os utensílios ou panelas sobre o cooktop.
- As bases de alumínio ou de cobre ou o acabamento áspero dos utensílios e panelas poderão arranhar ou deixar marcas na superfície do cooktop.
- Não use embalagem de alumínio (por ex.: pipoca instantânea) no cooktop. As embalagens de alumínio podem deixar marcas permanentes.
- Não deixe objetos que possam derreter, como plástico ou papel alumínio, entrarem em contato com o cooktop.
- Não use o cooktop como tábua de corte.
- Utilize recipientes com o tamanho adequado à zona de cocção. Os recipientes não devem ultrapassar 1,3 cm da área externa das zonas de cocção

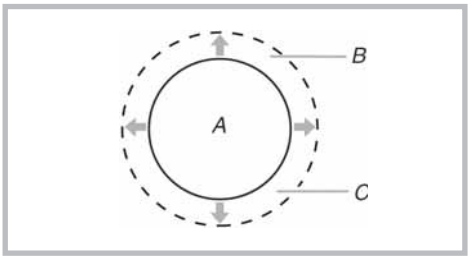

A - Área da zona de cocção B - Base Utensílios
C - Limite máximo permitido de 1,3 cm

- Use recipientes com fundo liso e plano para melhor transferência de calor. Utensílios com fundos arredondados, irregulares ou dentados podem resultar no aquecimento desigual e um resultado não-satisfatório.
- Certifique-se de que o fundo das panelas ou frigideiras estejam limpos e secos antes de utilizá-las. Os resíduos e líquidos podem deixar depósitos quando aquecido.
- Não cozinhe os alimentos diretamente sobre o cooktop.

PREPARAÇÃO DE ALIMENTOS PARA CONSERVA

Ao preparar alimentos para conserva que precisam de longo período de cozimento, recomenda-se alternar o uso das zonas de cocção do Cooktop. Isso permite que as zonas recém utilizadas se esfriem.

Centralize os utensílios que não devem ultrapassar 1,3 cm da área externa da zona de cocção. Use recipientes com fundo liso e plano.

UTENSÍLIOS DE COZINHA

IMPORTANTE: Não deixe os utensílios vazios sobre as zonas de cocção quando estiverem quentes.

Os utensílios recomendados devem ter o fundo liso e plano, laterais retas, tampas apropriadas e fabricados com material de espessura adequada.

Acabamentos ásperos podem arranhar o cooktop. Alumínio ou cobre podem ser utilizados como fundo ou base do utensílio. No entanto, quando utilizados como base, podem deixar marcas permanentes no cooktop.
O material do utensílio determina a quantidade de calor transferida, que pode afetar o resultado do cozimento.

Use a tabela a seguir como guia para obter as características do material de fabricação do utensílio.

Material	Características
Alumínio	• Aquece de maneira rápida e uniforme • Ideal para todos os tipos de cozimento. • Utensílios com maior espessura garantem melhores resultados de cozimento.
Ferro	• Aquece de maneira lenta e uniforme • Excelente para tostagem e frituras. • Mantém o calor para cozimento lento.
Cerâmica	• Siga as instruções do fabricante. • Aquece de maneira lenta, não uniforme. • Ideal para cozimentos com temperatura baixa ou média.
Cobre	• Aquece de maneira rápida e uniforme.
Argila	• Siga as instruções do fabricante. • Use para aquecimento em temperatura baixa.
Aço inoxidável	• Aquece de maneira rápida. • O fundo ou base de alumínio ou cobre em aço inoxidável aumenta o potencial de aquecimento.

MANUTENÇÃO DO COOKTOP ELÉTRICO

LIMPEZA GERAL

IMPORTANTE: Antes da limpeza, verifique se todos os controles estão desligados e se o cooktop esfriou.

Para limpeza, use detergente neutro, água e um pano ou esponja macia, exceto quando houver uma orientação específica.

Enxágüe com água limpa e um pano seco livre de fibras.

Use vinagre para limpar manchas de água difíceis.

MESA VITROCERÂMICA

- Limpe sempre com um pano limpo, esponja macia ou papel toalha com um limpador não abrasivo ou produto próprio para limpeza de vidro cerâmico.
- Não use produtos abrasivos, alvejantes, limpador de forno ou esponjas de aço.
- Pedaços de alimentos devem ser removidos antes que endureçam.
- Alimentos com alto teor de açúcar (bolachas, sucos de frutas, geléias, etc.), que fervem durante o cozimento ou respingos de açúcar resultantes do cozimento devem ser removidos imediatamente. Caso contrário, podem ficar grudados à superfície vitrocerâmica, causando manchas à mesma.

Para que você conserve a superfície de cocção, recomenda-se as seguintes orientações:

- Remova da superfície de cocção, primeiramente, toda a sujeira e restos de comida com uma espátula de limpeza.
- Adicione, então, algumas gotas de um agente de limpeza apropriado sobre a superfície de cocção fria e esfregue-o com um pano limpo ou esponja macia.
- Seque com um pano limpo para evitar manchas.

Antes de consultar o Serviço Autorizado KitchenAid, faça uma verificação prévia, consultando os pontos listados a seguir:

O cooktop não funciona

- **Desarmou algum disjuntor?**
  Religue o disjuntor. Se o problema continuar, chame um técnico.
- **O cooktop foi corretamente instalado?**
  Verifique as instruções de instalação.
- **A função desejada foi corretamente selecionada?**
  Pressione ON/OFF (liga/desliga) antes de selecionar uma função.
- **A função CONTROL LOCK / ALL OFF (bloquear controle / desligar tudo) foi ativada?**
  Veja a seção CONTROL LOCK / ALL OFF (bloquear controle / desligar tudo).

Calor excessivo nos utensílios

- **Os utensílios têm o tamanho apropriado?**
  Utilize utensílios com o mesmo tamanho da área de cozimento. Os recipientes não devem ultrapassar 1,3 cm além da área de cozimento.

A luz do cooktop está piscando

- **As luzes indicativas do cooktop estão piscando de modo intermitente?**
  1. Certifique-se de que os controles do cooktop estão desligados.
  2. Limpe totalmente o painel de controle do cooktop. Consulte a seção “Limpeza Geral”.
  3. Se as luzes indiativas continuarem a piscar, desligue a energia do cooktop.
  4. Após 1 minuto, religue a energia do cooktop.
  5. Se as luzes indicativas continuarem a piscar de modo intermitente, contate o Serviço Autorizado KitchenAid.

Os resultados de cozimento do cooktop não são satisfatórios

- **O utensílio correto está sendo utilizado?**
  Consulte a seção “Uso do Cooktop Elétrico”.
- **A temperatura adequada foi selecionada?**
  Consulte a seção “Controles Eletrônicos Touch Control”.
- **O cooktop está nivelado corretamente?**
  Verifique se o cooktop está nivelado corretamente. Consulte as instruções de instalação.

QUESTÕES AMBIENTAIS

1. Embalagem

A KitchenAid procura, em seus novos projetos, usar embalagens cujas partes sejam de fácil separação, bem como de materiais recicláveis. Portanto, as peças das embalagens (calços de isopor, sacos plásticos e caixa de papelão) devem ter o seu descarte de maneira consciente, sendo destinados, preferencialmente, a recicladores.

2. Produto

Este produto foi construído com materiais que podem ser reciclados e/ou reutilizados. Então, ao se desfazer deste produto, procure companhias especializadas em desmontá-lo corretamente.

3. Descarte

Ao descartar este produto, no final de sua vida útil, solicitamos que seja observada a legislação local existente e vigente em sua região, fazendo o descarte da forma mais correta possível.

ASSISTÊNCIA TÉCNICA OU DE MANUTENÇÃO

Em caso de dúvidas ou de problemas no produto, entre em contato com a Central de Relacionamento KitchenAid. Ao ligar, tenha em mãos o número do modelo e o número de série do Cooktop. Ambos os números podem ser encontrados na etiqueta, que está localizada na parte inferior do Cooktop (etiqueta com o logotipo da KitchenAid).

Entre em contato com a Central de Relacionamento KitchenAid através dos números de telefone abaixo ou acesse o nosso site.

Capitais e Regiões Metropolitanas: 4004-1759

Demais Regiões: 0800-722-1759

www.kitchenaid.com.br

TERMO DE GARANTIA

O seu produto KitchenAid é garantido contra defeitos de fabricação pelo prazo de 12 meses, contado a partir da data da emissão da Nota Fiscal ou da entrega do produto, ao primeiro adquirente, sendo:

- Os 03 (três) primeiros meses, - garantia legal;
- Os 09 (nove) últimos meses, - garantia especial, concedida pela **Whirlpool S.A.;**

A garantia compreende a substituição de peças e mão-de-obra no reparo de defeitos devidamente constatados, pelo fabricante ou pelo Serviço Autorizado KitchenAid, como sendo de fabricação. Durante o período de vigência da garantia, o produto terá assistência técnica da Central de Relacionamento KitchenAid. As garantias legal e/ou especial ficam automaticamente invalidadas se:

- O uso do produto não for exclusivamente doméstico;
- Não forem observadas as orientações e recomendações do **Manual do Consumidor** quanto a utilização do produto;
- Na instalação do produto não forem observadas as especificações e recomendações do **Manual do Consumidor** quanto às condições para instalação do produto, tais como, nivelamento do produto, adequação do local para instalação, tensão elétrica compatível com o produto, etc;
- Na instalação, as condições elétricas e/ou hidráulicas e/ou de gás não forem compatíveis com a recomendada no **Manual do Consumidor** do produto;
- Tenha ocorrido mau uso, uso inadequado ou se o produto tiver sofrido alterações ou modificações estéticas e/ou funcionais, bem como, tiver sido realizado conserto por pessoas ou entidades não credenciadas pela **Whirlpool S.A.;**
- Houver sinais de violação do produto, remoção e/ou adulteração do número de série ou da etiqueta de identificação do produto.

As garantias legal e/ou especial não cobrem:

- Despesas decorrentes e conseqüentes de instalação de peças e acessórios que não pertençam ao produto, mesmo aqueles comercializados pela **Whirlpool S.A.**, salvo os especificados para cada modelo no **Manual do Consumidor**;
- Despesas com mão-de-obra, materiais, peças e adaptações necessárias à preparação do local para instalação do produto, ou seja: rede elétrica, de gás ou hidráulica, alvenaria, aterramento, esgoto, etc;
- Falhas no funcionamento do produto decorrentes da falta de fornecimento ou problemas e/ou insuficiência no fornecimento de energia elétrica, água ou gás na residência, tais como: oscilações de energia elétrica superiores ao estabelecido no **Manual do Consumidor**, pressão de água insuficiente para o ideal funcionamento do produto;
- Serviços e/ou despesas de manutenção e/ou limpeza do produto;
- Falhas no funcionamento normal do produto decorrentes da falta de limpeza e excesso de resíduos, ou ainda, decorrentes da existência de objetos em seu interior, estranhos ao seu funcionamento e finalidade de utilização;
- Produtos ou peças que tenham sido danificados em conseqüência de remoção, manuseio, quedas ou atos e efeitos decorrentes da natureza, tais como relâmpago, chuva, inundação, etc.;

A garantia especial não cobre:

- Deslocamentos para atendimentos de produtos instalados fora da área de cobertura dos Serviços Autorizados KitchenAid, o qual poderá cobrar taxa de locomoção do técnico, previamente aprovada pelo consumidor;
- Peças sujeitas ao desgaste natural, descartáveis ou consumíveis, peças móveis ou removíveis em uso normal, tais como, lâmpadas, filtros, botões de comando, puxadores, bem como, a mão-de-obra utilizada na aplicação das peças e as conseqüências advindas dessas ocorrências.

Considerações Gerais:

A **Whirlpool S.A.** não autoriza nenhuma pessoa ou entidade a assumir em seu nome, qualquer outra responsabilidade relativa à garantia de seus produtos além das aqui explicitadas.

A **Whirlpool S.A.** reserva-se o direito de alterar características gerais, técnicas e estéticas de seus produtos, sem aviso prévio.

Este Termo de Garantia é válido para produtos vendidos e instalados no território brasileiro.

Para a sua tranquilidade, preserve e mantenha este Manual com o Termo de Garantia e Nota Fiscal de Compra do produto sempre à mão.

Whirlpool S.A.
Unidade de Eletrodomésticos
Atendimento ao Consumidor
Rua Olympia Semeraro nº 675 - Jardim Santa Emília
CEP 04183-901 - São Paulo - SP - Caixa postal 5171
Capitais e regiões metropolitanas: 4004 1759
Demais localidades: 0800 722 1759

DADOS TÉCNICOS

Dimensões Externas do Produto (altura x largura x profundidade) em mm:	73 x 923 x 541
Dimensões do Produto Embalado (altura x largura x profundidade) em mm:	191 x 1060 x 622
Peso Líquido (kg)	22
Peso do Produto Embalado (kg)	24
Tensão (V)	220V 2N~
Frequência da Rede (Hz)	60
Oscilações Permissíveis de Tensão (V)	198~242
Chave Disjuntora Térmica (A)	40
Potência (W)	7040

W10180194 - Rev.01 © 2008. Todos os direitos reservados.

KitchenAid®

FOR THE WAY IT'S MADE.®